ECOVACS

DEEBOT

Instruction Manual

INSTRUCCIONES DE SEGURIDAD IMPORTANTES

INSTRUCCIONES DE SEGURIDAD IMPORTANTES

Al utilizar un aparato eléctrico, siempre debe seguir las precauciones básicas, incluidas estas:

LEA TODAS LAS INSTRUCCIONES ANTES DE UTILIZAR ESTE APARATO
GUARDE ESTAS INSTRUCCIONES

1. Este aparato puede ser utilizado por niños a partir de 8 años y por personas con capacidades físicas, sensoriales o mentales reducidas, o con falta de experiencia y conocimientos, siempre que reciban supervisión o instrucciones sobre el uso seguro del aparato y comprendan los riesgos que conlleva. Los niños no deben jugar con el aparato. Los niños no deben realizar tareas de limpieza ni de mantenimiento sin supervisión.
2. Despeje la zona que desea limpiar. Retire del suelo los cables de alimentación y los objetos pequeños con los que pueda enredarse el aparato. Meta los flecos de la alfombra bajo esta y retire del suelo objetos como cortinas y manteles.
3. Si existe un desnivel en el área de limpieza debido a un escalón o escaleras, deberá operar el aparato de forma que pueda detectar el escalón sin caer por el borde. Podría ser necesario colocar una barrera física en el borde para evitar la caída de la unidad. Asegúrese de que la barrera física no suponga un peligro de tropiezo.
4. Utilizar exclusivamente como describe este manual. Utilice únicamente los accesorios recomendados o vendidos por el fabricante.
5. SOLO para uso doméstico en INTERIORES. No utilice el aparato en exteriores, entornos comerciales o industriales.
6. No lo utilice sin el depósito de polvo y/o los filtros colocados.
7. No utilice el aparato en una zona donde haya velas encendidas u objetos frágiles.
8. Mantenga el cabello, las prendas sueltas, los dedos y todas las partes del cuerpo alejadas de las aberturas y las piezas móviles.
9. No utilice el aparato en una habitación donde esté durmiendo un bebé o un niño pequeño.
10. No lo utilice ni lo almacene en ambientes extremadamente calientes o fríos (por debajo de 0 ˚C/32 ˚F o por encima de 40 ˚C/104 ˚F). Cargue el robot a una temperatura superior a 0 °C/32 °F e inferior a 40 °C/104 °F.

11. No utilice el aparato sobre superficies mojadas o con agua estancada.
12. No permita que el aparato aspire objetos grandes como piedras, trozos grandes de papel o cualquier otro elemento que pueda obstruirlo.
13. No utilice el aparato para aspirar materiales inflamables o combustibles como gasolina, tóner de impresora o fotocopiadora, ni en zonas donde puedan existir estos elementos.
14. No utilice el aparato para aspirar nada que esté ardiendo o humeando, como cigarrillos, cerillas, cenizas calientes o cualquier elemento que pueda ocasionar un incendio.
15. No introduzca objetos en la entrada de succión. No lo utilice si la entrada de succión está obstruida. Mantenga la entrada de succión libre de polvo, pelusa, cabellos o cualquier elemento que pueda reducir el flujo de aire.
16. Si el cable de alimentación está dañado, el fabricante o su agente de servicio deberá sustituirlo para evitar cualquier peligro.
17. Apague el interruptor de encendido antes de limpiar o brindar mantenimiento al aparato.
18. El tipo de batería de litio adecuado para el CH2619 tiene un máximo de 4 celdas, una tensión nominal máxima de 14,4 V CC y una capacidad nominal de 3 600 mAh. La batería deberá extraerse y desecharse de acuerdo con las leyes y normativas locales antes de desechar el aparato.
19. Deseche las baterías usadas de acuerdo con las leyes y normativas locales.
20. No incinere el aparato, aunque presente daños graves. Las baterías pueden explotar en caso de incendio.
21. El aparato debe utilizarse de acuerdo con las indicaciones que figuran en este manual de instrucciones. Ecovacs Home Service Robotics no se hace responsable de los daños o lesiones que puedan derivar de un uso inadecuado.
22. El robot contiene baterías que solo pueden ser sustituidas por personal cualificado. Contacte con el servicio de atención al cliente para sustituir la batería del robot.
23. Asegúrese de que la tensión de su fuente de alimentación coincida con la tensión indicada en la estación OMNI.
24. Utilice únicamente la batería recargable original y la estación OMNI facilitadas por el fabricante con el aparato. Se prohíbe el uso de baterías no recargables.
25. Tenga cuidado de no dañar el cable de alimentación. No transporte el aparato ni la estación OMNI tirando del cable de alimentación, no utilice el cable de alimentación como asa, no

cierre una puerta sobre el cable de alimentación ni tire de este para arrastrarlo por bordes o esquinas afiladas. No haga pasar el aparato sobre el cable de alimentación. Mantenga el cable de alimentación alejado de superficies calientes.

26. No utilice la estación OMNI si está dañada. La fuente de alimentación no debe repararse ni utilizarse si está dañada o es defectuosa.
27. No utilice el aparato si el cable de alimentación o el enchufe está dañado. No utilice el aparato ni la estación OMNI si no funcionan correctamente, se han caído, están dañados, se han dejado a la intemperie o han entrado en contacto con el agua. Para evitar riesgos, el fabricante o su agente de servicio debe reparar los desperfectos.
28. Antes de limpiar o brindar mantenimiento a la estación OMNI, es preciso extraer el enchufe de la toma de corriente.
29. Retire el aparato de la estación OMNI y apague el interruptor de encendido del aparato antes de extraer la batería para desecharla.
30. Cuando no piense utilizar la estación OMNI durante un largo tiempo, desconéctela de la corriente.
31. Si no piensa utilizar el robot durante un largo tiempo, apáguelo antes de guardarlo y desenchufe la estación OMNI.
32. ADVERTENCIA: Añada agua limpia únicamente al depósito de agua limpia.
33. **ADVERTENCIA:** para recargar la batería, utilice únicamente la unidad de alimentación desmontable CH2619 suministrada con el aparato.

Para cumplir los requisitos de exposición a radiofrecuencias, se debe mantener una distancia de separación de 20 cm o más entre este aparato en funcionamiento y las personas.

Para garantizar el cumplimiento de la normativa, no se recomienda realizar operaciones a una distancia inferior a la indicada. La antena utilizada para este transmisor no debe ubicarse junto a ninguna otra antena o transmisor.

Actualización del aparato

Por lo general, algunos aparatos se actualizan cada dos meses, pero no siempre con tal exactitud. Algunos aparatos, especialmente aquellos que salieron a la venta hace más de tres años, solo se actualizarán si se detecta y resuelve una vulnerabilidad crítica.

Para comprobar la versión actual del software y habilitar las actualizaciones automáticas, vaya a Ajustes > Ajustes avanzados del robot > Acerca de su robot > Actualizar en la app. Allí se muestra la versión actual; pulse Actualizar para acceder a la página y seleccione Actualización automática para activarla.

	Precaución: superficie caliente
	Transformador de aislamiento de seguridad a prueba de cortocircuitos
	Fuente de alimentación conmutada
	Exclusivamente para el uso en interiores
	Corriente continua
	Corriente alterna
	Lea las instrucciones antes de cargarlo.
	Polaridad del puerto de carga
	Fusible de retardo en miniatura
	Clase II

La vigilancia remota está dirigida exclusivamente al uso privado en espacios no públicos, de propiedad privada, con el único fin de la autoprotección y el control individual. En caso de uso, no olvide las obligaciones legales locales en materia de protección de datos. No se permite la vigilancia de lugares públicos, especialmente con fines clandestinos y/o por parte del empleador sin motivos justificados. El uso injustificado de este tipo es responsabilidad exclusiva del usuario.

Declaración de conformidad de la Unión Europea

Información para usuarios sobre la eliminación de residuos de aparatos eléctricos y electrónicos



Este símbolo, que aparece en el producto o su embalaje, indica que los aparatos eléctricos y electrónicos usados no deben mezclarse con los residuos municipales sin clasificar. Para un tratamiento adecuado, es su responsabilidad deshacerse de sus equipos usados llevándolos a los puntos de recogida (limpios) designados.
La correcta eliminación de este producto ayudará a ahorrar valiosos recursos y a prevenir posibles efectos negativos para la salud humana y el medio ambiente, que podrían derivar de una gestión inadecuada de los residuos.
Para devolver su aparato usado, utilice los sistemas de devolución y recogida o contacte con el establecimiento donde adquirió el producto. Este es un servicio gratuito. Contacte con su ayuntamiento para conocer el punto de recogida (limpio) más próximo.
La eliminación incorrecta de estos residuos puede acarrear sanciones, siempre en conformidad con la legislación nacional vigente.

Información para los usuarios sobre la eliminación de baterías usadas



Este símbolo indica que las baterías y acumuladores, al término de su vida útil, no deben mezclarse con los residuos municipales sin clasificar. Su participación es fundamental para minimizar el impacto de las baterías y los acumuladores sobre el medio ambiente y la salud humana. Para garantizar un reciclaje adecuado, puede devolver este producto, así como las baterías o acumuladores que contiene, a su proveedor o a un punto de recogida (limpio) designado, sin coste alguno.
La correcta eliminación de este producto ayudará a ahorrar valiosos recursos y a prevenir posibles efectos negativos para la salud humana y el medio ambiente, que podrían derivar de una gestión inadecuada de los residuos.
La eliminación incorrecta de estos residuos puede acarrear sanciones, siempre en conformidad con la legislación nacional vigente.
Existen sistemas de recogida selectiva para baterías y acumuladores usados.
Por favor, deseche las baterías y los acumuladores adecuadamente en el punto de recogida o centro de reciclaje de su localidad.

Directiva sobre la restricción del uso de determinadas sustancias peligrosas (RoHS)

Ecovacs Home Service Robotics Co., Ltd. declara por la presente que el producto en su totalidad, incluidas las piezas (como cables), cumple los requisitos de la Directiva RoHS 2011/65/UE y de la enmienda de la Directiva Delegada de la Comisión (UE) 2015/863, relativa a la restricción de uso de determinadas sustancias peligrosas en aparatos eléctricos y electrónicos ("RoHS refundida" o "RoHS 2.0").

Directiva sobre equipos de radio

Por la presente, Ecovacs Home Service Robotics Co., Ltd. declara que el producto mencionado en esta sección cumple los requisitos esenciales y demás disposiciones pertinentes de la Directiva 2014/53/UE sobre equipos radioeléctricos.

Representante autorizado en Europa:

CE

ECOVACS Europe GmbH
Holzstrasse 2, 40221 Düsseldorf, Alemania

Por la presente, Ecovacs Home Service Robotics Co., Ltd. declara que el producto cumple los requisitos esenciales y demás disposiciones pertinentes de la Directiva RoHS 2011/65/UE y su enmienda, la Directiva Delegada de la Comisión (UE) 2015/863 y la Directiva sobre equipos radioeléctricos 2014/53/UE.
Puede consultar la declaración de conformidad en la siguiente dirección:
https://www.ecovacs.com/global/compliance.

El filtro antibacteriano ECOVACS DEEBOT es un artículo tratado. El filtro antibacteriano ECOVACS DEEBOT contiene sustancias activas: nitrato de plata (n.º CAS: 7761-88-8, n.º CE: 231-853-9) y PHMB (n.º CAS: 32289-58-0 y 1802181-67-4).

La mopa antibacteriana ECOVACS DEEBOT ha sido tratada con productos biocidas que contienen la sustancia activa biocida nitrato de plata (n.º CAS: 7761-88-8, n.º CE: 231-853-9) para ayudar a prevenir el crecimiento bacteriano en sus fibras y minimizar los malos olores.

Descripción general del producto

1 Diagrama del producto

1. Vista frontal del DEEBOT

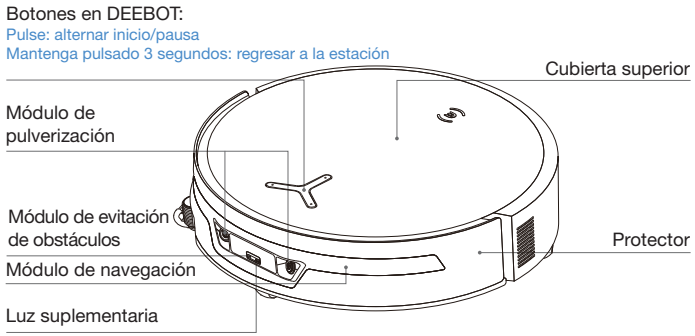

2. Vista inferior del DEEBOT

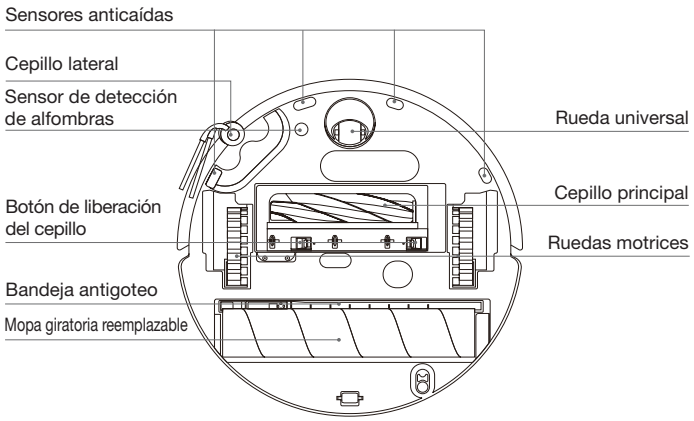

3. El interior del DEEBOT (bajo la cubierta superior)

Botón de restablecimiento

Configuración de red: pulse el botón de restablecimiento y oirá un mensaje de voz para conectar el DEEBOT a la app.

Restablecer configuración predeterminada: mantenga pulsado el botón de restablecimiento durante 5 segundos. Tras escuchar el mensaje de voz, sonará la música de inicio y DEEBOT regresará a su configuración predeterminada. Se recomienda precaución al utilizar esta función.

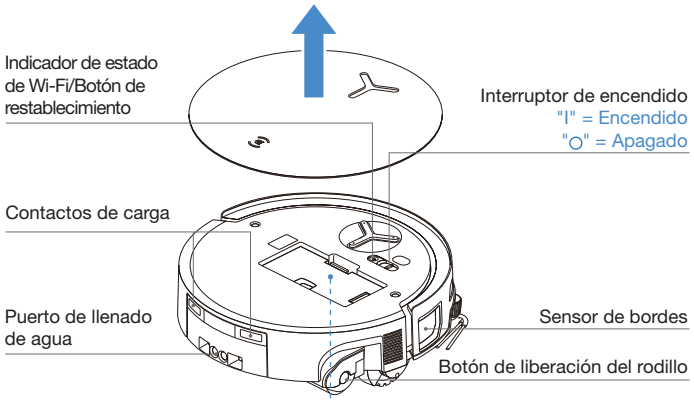

4. Depósito de polvo

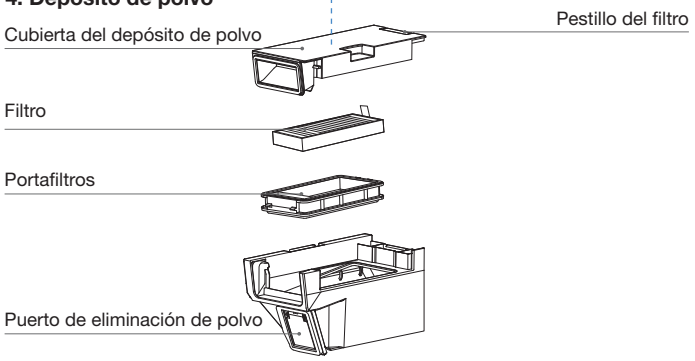

5. Vista frontal de la estación OMNI

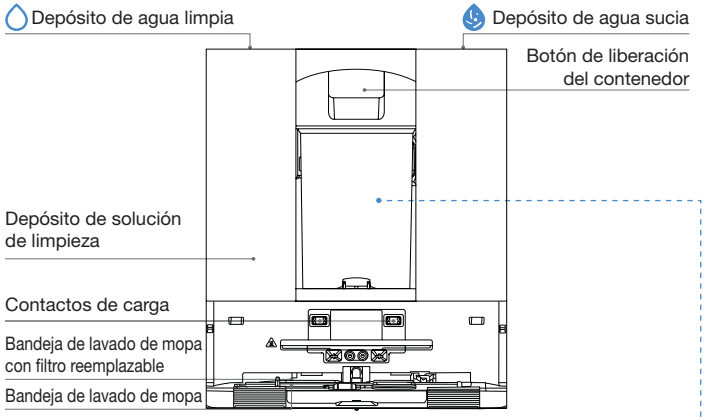

Nota:

- Luz naranja intermitente: compruebe la app para conocer la causa del fallo.
- Si DEEBOT no se carga, limpie los contactos de carga con un paño limpio y seco.

6. Contenedor de polvo

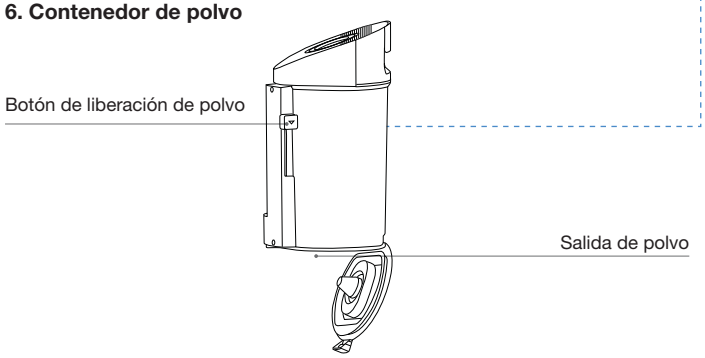

6. Vista posterior de la estación OMNI

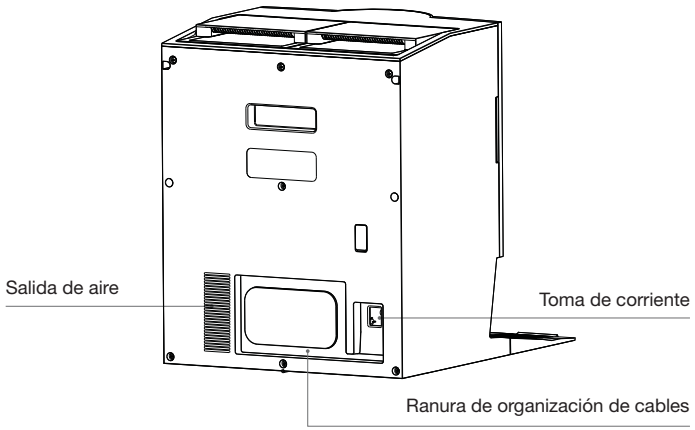

7. Luz indicadora en la unidad DEEBOT

Efecto de luz	Estado
Luz blanca pulsante	En carga
Luz blanca fija	Totalmente cargado/En funcionamiento
Luz roja fija	Batería baja
Luz roja intermitente	Alarma DEEBOT
Luz naranja intermitente	Alarma de la estación

8. Descripción general de sensores

Nombre	Descripción funcional
Módulo de navegación	La medición de distancia por láser se utiliza para medir la distancia entre DEEBOT y los objetos circundantes basándose en la diferencia de tiempo de reflexión, lo que permite al módulo realizar un mapeo respecto a los objetos que lo rodean mientras DEEBOT está en movimiento. El alcance de detección es de 10 m.
Módulo de evitación de obstáculos	Se utilizan la medición de distancia por infrarrojos y triángulos similares para medir la distancia entre los objetos circundantes y DEEBOT. Cuando el sensor detecta un objeto cercano, DEEBOT gira automáticamente para evitar chocar. El alcance de detección es de 0,3 m.
Sensores anticaídas	Utilizando el principio de tiempo de vuelo (dToF), el sensor dToF situado en la parte inferior de DEEBOT mide continuamente la distancia entre DEEBOT y el suelo. Mientras, los sensores de infrarrojos situados en la parte inferior detectan la distancia mediante tecnología de medición por infrarrojos. DEEBOT no avanzará cuando haya escalones delante (por ejemplo, cuando la altura de la superficie blanca sea de 55 mm o más, o la altura de la superficie negra sea de 30 mm o más) y la altura identificada supere la preestablecida, lo que activa la función anticaída.
Sensor de detección de alfombras	El sensor emite ultrasonidos a 300 kHz, cuya energía será absorbida por la alfombra, lo que provocará que la energía reflejada sea inferior al umbral. De este modo, DEEBOT detecta la presencia de la alfombra. En el laboratorio de ECOVACS se han identificado más de 50 tipos de alfombras disponibles en el mercado.
Sensor anticolisión	Gracias al principio del interruptor optoacoplador, DEEBOT evitará los obstáculos cuando esté a punto de colisionar contra ellos.
Sensor de bordes	Gracias al sistema de medición por infrarrojos, el sensor de bordes detecta la distancia entre DEEBOT y los objetos próximos. Cuando haya una pared u obstáculos a la derecha, DEEBOT realizará una limpieza de bordes para evitar dejar zonas sin limpiar y evitar colisiones.
Cámara AIVI	El análisis inteligente asistido por IA se destina a la detección ambiental y la gestión eficiente de vídeo.
Micrófono	El micrófono capta el sonido a través de las vibraciones del diafragma causadas por la voz humana que viaja por el aire. Esto permite la grabación de voz y el control de voz para dirigir a DEEBOT a completar la tarea asignada mediante la captación y los algoritmos de modelos de sonido. La distancia de activación efectiva es de 5 m.

CONFIGURACIÓN INICIAL Y USO

1 Indicaciones previas a la limpieza

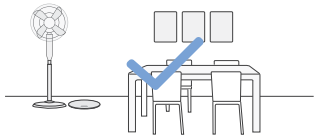

Ordene el área que desea limpiar

Para abarcar la máxima área de limpieza posible, coloque los muebles, como mesas, sillas y ventiladores de pedestal, en su lugar correspondiente y guarde los objetos que estén a baja altura, como las básculas, antes de usar DEEBOT.

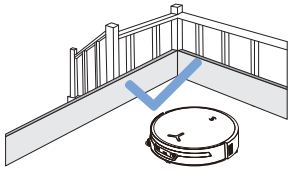

Evite que DEEBOT se caiga

Coloque una barrera física en el borde de cualquier desnivel, como escaleras o escalones, para evitar caídas a DEEBOT.

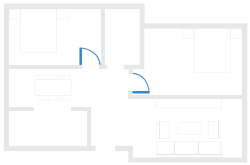

Abra las puertas para ayudar a DEEBOT a explorar

Abra las puertas de todas las habitaciones para que DEEBOT pueda explorar su hogar por completo durante el primer uso.

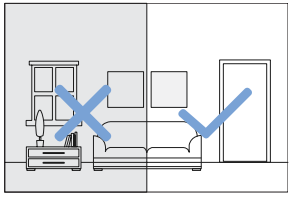

Proporcione una iluminación adecuada

Asegúrese de que todas las áreas de limpieza estén bien iluminadas para que el módulo de evitación de obstáculos de DEEBOT pueda evitar con precisión obstáculos como zapatos, calcetines y cables.



Retire del suelo objetos como cables, ropa y zapatillas para mejorar la eficiencia de limpieza.



Antes de utilizar el producto sobre una alfombra con borde de flecos, doble estos bajo la alfombra.



No permanezca en espacios estrechos, como pasillos, para evitar bloquear el módulo de navegación.



Asegure la nitidez de la visión de DEEBOT y evite rayar o manchar la lente del módulo de evitación de obstáculos con huellas dactilares o grasa. Utilice un paño limpio y suave para limpiar la cámara, en lugar de productos de limpieza, detergentes o aerosoles.

❷ Inicio rápido

Retire todos los materiales de protección antes de utilizar el aparato.

1. Instalación de la estación

El sonido de "clic" indica que la instalación se ha realizado correctamente.

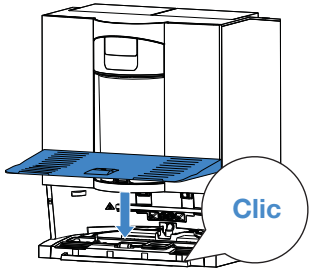

2. Monte y coloque la estación

Coloque la estación OMNI contra la pared, sobre una superficie plana y dura. No coloque objetos a menos de 0,05 m a cada lado ni a menos de 0,8 m por delante. Enrolle el cable de alimentación sobrante alrededor de la ranura de organización de cables de la parte posterior de la estación.

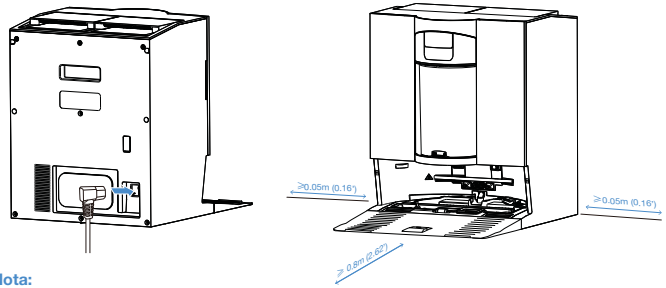

Nota:

- Si observa objetos reflectantes, como zócalos o espejos, próximos a la estación, deberá cubrir los 14 cm inferiores de estos objetos.
- No exponga la estación a la luz solar directa ni la coloque en ambientes con altas temperaturas.
- Coloque la estación en un lugar con una señal Wi-Fi potente para ofrecer la mejor experiencia de uso.

❸ Descargar la APP ECOVACS HOME

Para disfrutar de todas las funciones disponibles, recomendamos controlar su DEEBOT a través de la app ECOVACS HOME.

Escanee el código QR situado bajo la cubierta superior para descargar la app.

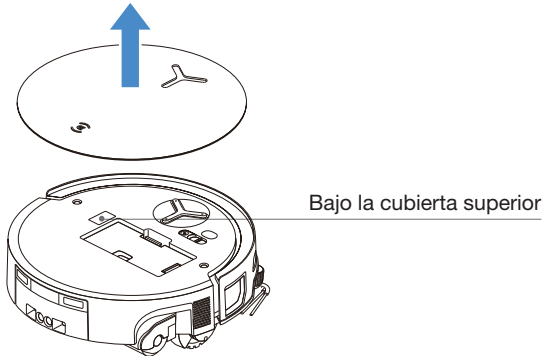

O busca ECOVACS HOME en la App Store o en Google Play para descargar la app.



Nota: siga las instrucciones de la app para completar el registro, el inicio de sesión y la conexión.

4 Conectar DEEBOT con la app

Encienda DEEBOT y pulse o Escanear para añadir un robot en la app; a continuación, siga las instrucciones para iniciar la configuración de red.

Requisitos de red Wi-Fi:
- Está utilizando una red de 2,4 GHz o una red mixta de 2,4/5 GHz.
- Su router es compatible con los protocolos 802.11b/g/n y IPv4.
- No utilice una VPN (Red Privada Virtual) ni un servidor proxy.
- No utilice una red oculta.
- WPA y WPA2 con cifrado TKIP, PSK y AES/CCMP.
- No es compatible con WEP EAP (Protocolo de autentificación empresarial).
- Utilice los canales Wi-Fi del 1 al 11 en Norteamérica y los canales del 1 al 13 fuera de Norteamérica (consulte a la agencia reguladora local).
- Si utiliza un amplificador/repetidor de red, el nombre de la red (SSID) y la contraseña son idénticos a los de su red principal.
- Active WPA2 en su router.

Indicador luminoso de Wi-Fi

	Luz blanca intermitente lenta	Desconectado de Wi-Fi
	Luz blanca intermitente rápida	Conectando
	Luz blanca constante	Conectado a Wi-Fi

Tenga en cuenta que las funciones inteligentes, como el inicio remoto, la interacción por voz, la visualización de mapas en 2D/3D, la configuración de controles y la limpieza personalizada (según el aparato), requieren la app ECOVACS HOME, que se actualiza constantemente. Debe aceptar nuestra Política de privacidad y el Acuerdo de usuario para que podamos procesar parte de su información esencial y necesaria antes de usar ciertas funciones de la app para controlar el aparato. Si no está de acuerdo con nuestra Política de privacidad y el Acuerdo de usuario, no tendrá acceso a dichas funciones. Sin embargo, aún podrá utilizar las funciones básicas de este aparato para su operación manual.

Información sobre la interfaz de red

Nombre	Descripción
Interfaz de infrarrojos	La interfaz de infrarrojos está desactivada por detecto y se activa cuando DEEBOT ocupa la estación de carga. Cuando DEEBOT se encuentre en la estación de carga, se comunicará con ella a través de la interfaz de infrarrojos.
Bluetooth	Habilite Bluetooth para conectar DEEBOT a la red durante el proceso de configuración de red. Bluetooth utiliza los servicios GAP1800, GATT 1801 y 8888 para la configuración y la interacción de datos de forma segura.
Wi-Fi*	Facilita la transferencia de datos entre la app y DEEBOT, permitiendo controlar DEEBOT a través de la app.
App ECOVACS HOME	Los productos ECOVACS ofrecen funciones inteligentes como la configuración de red, la creación de mapas y la selección del modo de limpieza (específicas para cada producto). Para utilizar estas funciones, los usuarios deberá antes descargar y usar la app oficial ECOVACS HOME.

* Los robots aspiradores de la serie DEEBOT están diseñados para la limpieza doméstica. Su funcionamiento requiere una red Wi-Fi doméstica y que el usuario configure la protección anti-DDoS mediante los ajustes de ruta.

5 Encender y cargar DEEBOT

Mueva a DEEBOT de vuelta a la estación. Las indicaciones de voz “Inicio de la carga” notifican que el acoplamiento se ha realizado correctamente y que la carga está en curso. Comience a utilizar a DEEBOT después de crear un mapa en la APP ECOVACS HOME.

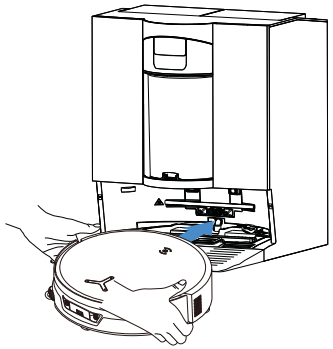

Nota:

- DEEBOT no se puede cargar mientras está apagado.
- Tras la limpieza, se recomienda mantener DEEBOT encendido y cargándose para garantizar que esté listo para la siguiente sesión de limpieza.
- Para garantizar que DEEBOT pueda volver para cargarse sin problemas tras la limpieza, inicie la limpieza desde la estación y evita mover esta durante el proceso.

6 Llene el depósito de agua limpia

Extraiga el depósito de agua limpia, abra la cubierta del depósito y llénelo de agua. Cierre la cubierta del depósito y vuelva a colocar el depósito de agua limpia.

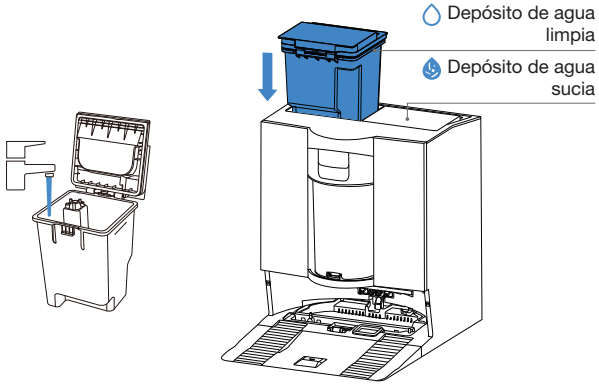

Nota:

- Utilice exclusivamente la solución de limpieza ECOVACS DEEBOT para evitar fallos de funcionamiento.
- Utilice un paño limpio y seco para secar cualquier resto de agua de la superficie del depósito antes de colocarlo en su sitio.
- Asegúrese de cerrar bien las cubiertas superiores de ambos depósitos de agua antes de usarlos.
- Las marcas de agua que puedan aparecer en los depósitos se deben a las pruebas de funcionamiento. Úselo con plena confianza.

7 Añadir solución de limpieza

1. Retire la cubierta del depósito de solución de limpieza, saque las dos cajas de solución de limpieza y colóquelas sobre una superficie plana y dura.

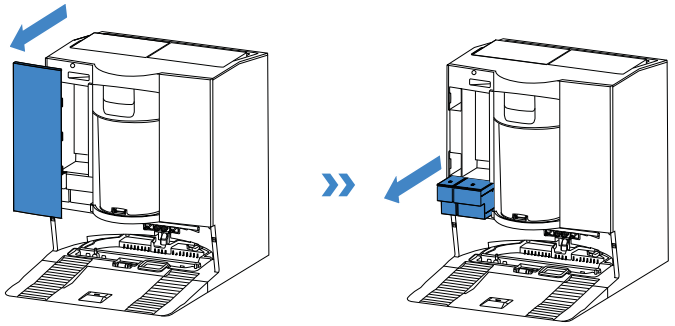

2. Vierta la solución de limpieza ECOVACS DEEBOT en la caja azul y la solución de limpieza para manchas difíciles en la caja negra. Después de asegurar las cubiertas de las cajas, vuelva a introducirlas en la estación y cierre la cubierta del depósito.

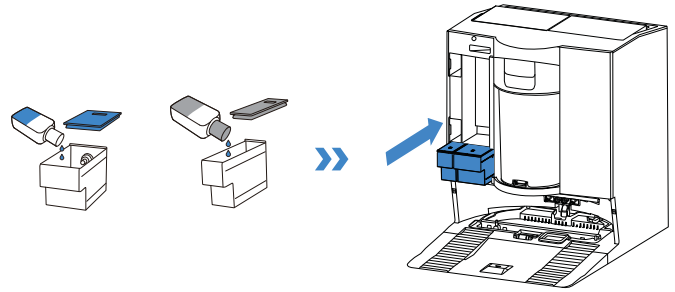

Nota: no añada solución de limpieza al depósito de agua limpia. Añádala al depósito de solución de limpieza. De lo contrario, una proporción incorrecta podría conllevar una formación excesiva de espuma y reducir la eficacia de limpieza.

3. Vuelva a colocar la cubierta del depósito de solución de limpieza y presione firmemente para fijarla en su sitio.

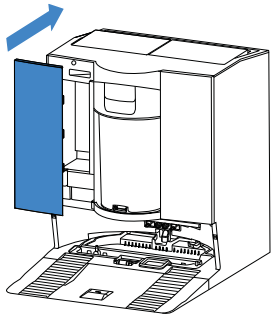

Nota:
- No lo llene en exceso con solución de limpieza, ya que podría desbordarse al cerrar la cubierta. Este paso se puede omitir si no utiliza la solución de limpieza de suelos con regularidad y si desactiva la función de dispensación automática de solución en la app.
- Para lograr un mejor rendimiento y prolongar la vida útil del producto, utilice la solución de limpieza ECOVACS DEEBOT.
- Asegúrese de que no caigan objetos extraños en el depósito de solución de limpieza.

8 Utilice DEEBOT para la limpieza

1. Iniciar generación del mapa

Antes de realizar la primera generación de mapa, agradeceríamos que nos ayudara a resolver algunos posibles problemas.
Por ejemplo, DEEBOT podría quedar atascado bajo los muebles. Consulte las siguientes soluciones:
① Si es posible, eleve los muebles bajos;
② Cubra la parte inferior de los muebles;
③ Establezca un límite virtual a través de la app.

2. Iniciar limpieza

- El depósito de agua de DEEBOT se rellena automáticamente a través de la estación. No requiere relleno manual.
- Al fregar, DEEBOT reconoce los tipos de suelo y es capaz de levantar las mopas automáticamente cuando se encuentra con alfombras. No utilice DEEBOT sobre alfombras de fibras largas. Se recomienda doblar las alfombras de fibras largas durante el proceso de limpieza, o bien configurar la zona con alfombras como área de acceso prohibido mediante la creación de un límite virtual en la app.

Asegúrese de que DEEBOT se encuentre en la estación y esté totalmente cargado antes de realizar la primera limpieza. Pulse ⏻ en DEEBOT para comenzar. También puede utilizar la app ECOVACS HOME o el control de voz para comenzar.

3. Pausa

Pulse ⏻ en DEEBOT para pausar su funcionamiento. También puede utilizar la app ECOVACS HOME o el control de voz para poner en pausa a DEEBOT.

4. Activación

Tras una breve pausa, se apagarán todos los indicadores de DEEBOT. Para activar DEEBOT, pulse ⏻.

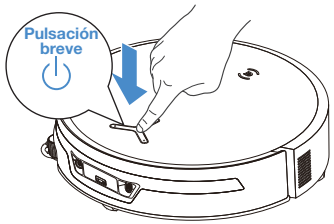

5. De vuelta a la estación

Utilice la app ECOVACS HOME o el control de voz para llamar a DEEBOT, o mantenga pulsado el botón ⏻ de DEEBOT durante 3 segundos para permitir que se acople para cargarse.

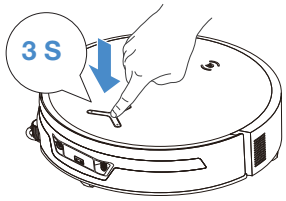

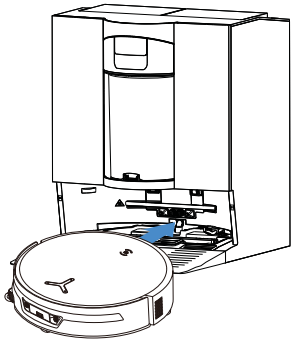

6. Modo de suspensión profunda

Para proteger la batería, DEEBOT entrará en modo de suspensión profunda si permanece fuera de la estación durante unas 10 horas. Apague y vuelve a encender DEEBOT para reactivarlo.

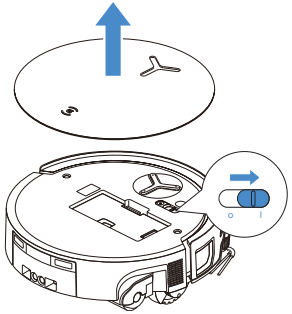

Cuando DEEBOT regrese a la estación durante una tarea, la función PowerBoost Charging se iniciará por defecto y durará aproximadamente 5 minutos. A continuación, DEEBOT pasará al modo de carga estándar y se detendrá automáticamente una vez que alcance el estado de carga completa.

MANTENIMIENTO PERIÓDICO

1 Frecuencia de mantenimiento

Para obtener el máximo rendimiento, realice el mantenimiento de DEEBOT y sustituya las piezas con la siguiente frecuencia:

Pieza	Frecuencia de mantenimiento	Frecuencia de reemplazo
Rodillo reemplazable	/	Cada 1 o 2 meses
Bandeja antigoteo	Cada semana	/
Cepillo lateral	Cada 2 semanas	Cada 3 o 6 meses
Cubierta del cepillo principal	Cada semana	Cada 6 o 12 meses
Filtro	Cada semana	Cada 3 o 6 meses
Rueda universal Sensores anticaídas Protector Contactos de carga de DEEBOT Contactos de carga de la estación OMNI Módulo de navegación Módulo de evitación de obstáculos	Aproximadamente cada mes	/
Depósito de agua limpia	Cada 3 meses	/
Depósito de agua sucia	Cada mes	/
Cuerpo y base de la estación	Cada mes	/
Bandeja de lavado de mopa con filtro reemplazable	Cada 2 semanas	
Unidad de solución de limpieza	Cada mes	
Contenedor de polvo	Después de cada uso	
Filtro del contenedor de polvo	Cada 3 o 6 meses	Cada 3-6 meses/ Después de varios lavados

Nota: conozca más accesorios en la app ECOVACS HOME o en https://www.ecovacs.com.

MANTENIMIENTO DE DEEBOT

1 Mantenimiento del depósito de polvo y el filtro

1. Extraiga el depósito de polvo y vacíelo.

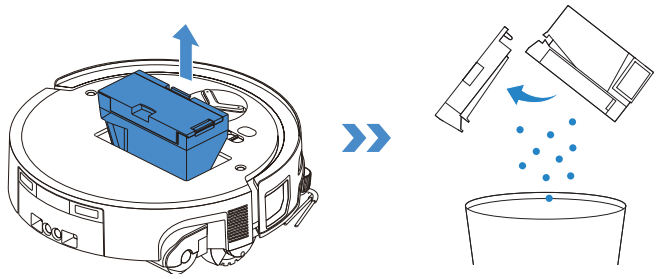

2. Abra la red del filtro y extraiga el filtro.

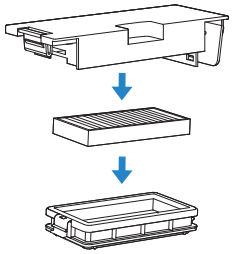

3. Enjuague con agua el depósito de polvo y el filtro, y sacuda las gotas de agua.

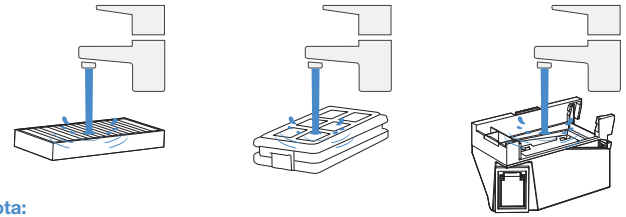

Nota:
- Enjuague el filtro con agua como se indica.
- No utilice un cepillo, ni los dedos, para limpiar el filtro.

4. Permita que el depósito de polvo y el filtro se sequen al aire.

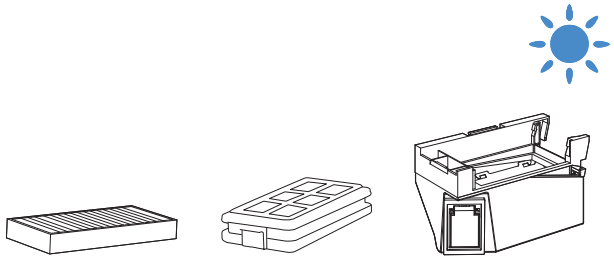

Nota: seque totalmente los componentes antes de usarlos.

❷ Mantenimiento del cepillo principal y el cepillo lateral

Limpie el cepillo principal

1. Retire la cubierta del cepillo principal.

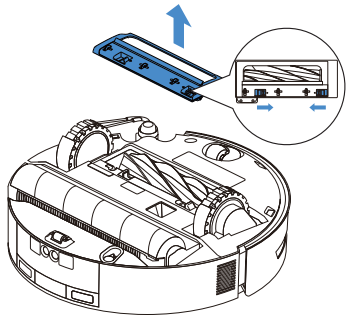

2. Retire y limpie el cepillo principal y su compartimento.

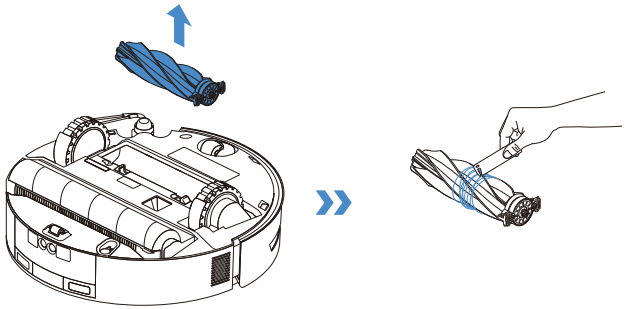

4. Instale el cepillo principal y la cubierta.

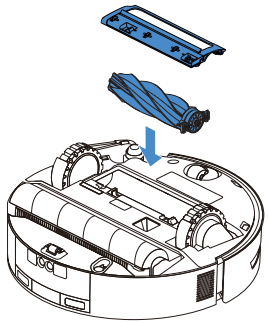

Limpieza del cepillo lateral

Retire el cepillo lateral con un destornillador y límpielo.

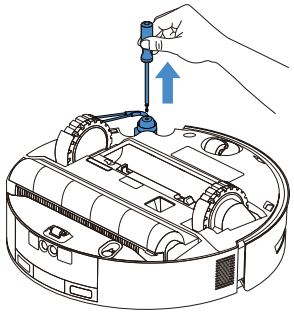

3 Mantenimiento de los componentes del rodillo

1. Pulse el botón de liberación del rodillo situado en el lateral de la mopa giratoria, levántela con cuidado y extráigala.

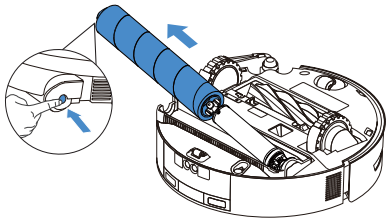

2. Retire la cubierta del extremo del rodillo, limpie y seque la mopa giratoria. Limpie el compartimento del rodillo con un paño húmedo bien escurrido.

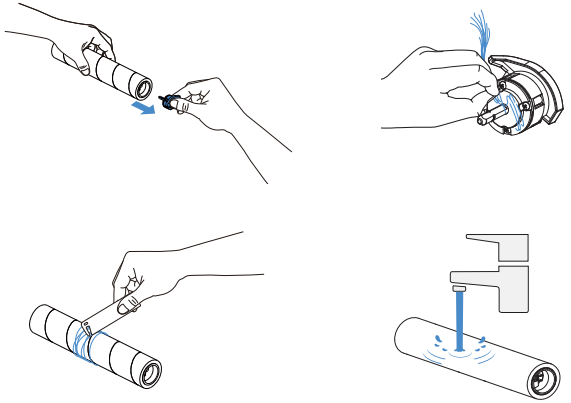

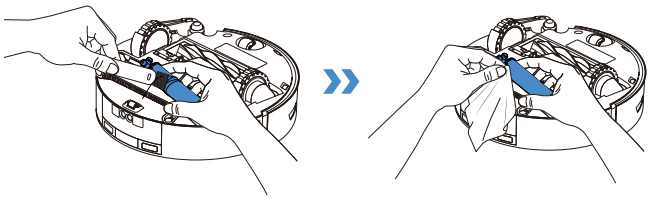

Nota:
• Para evitar daños, no tire con fuerza de los componentes del motor del rodillo durante la limpieza.
• No enjuague la unidad DEEBOT con agua.

3. Vuelva a colocar la cubierta del extremo del rodillo y fije la mopa giratoria al motor. Una vez colocada la mopa, alinee el botón de liberación del rodillo con la ranura situada en el lateral del compartimento del rodillo y presiónelo. Un "clic" indica que la mopa está correctamente instalada.

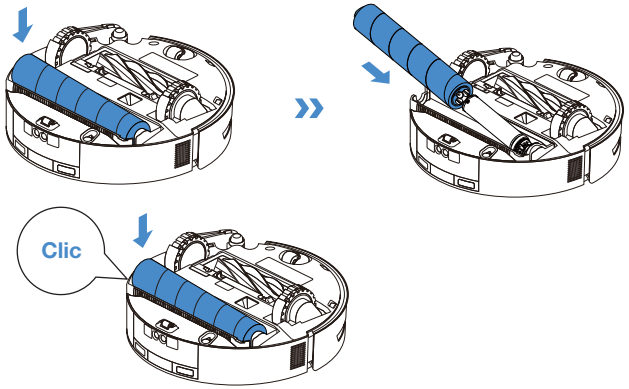

Nota: conozca más accesorios en la app ECOVACS HOME o en https://www.ecovacs.com.

4 Mantenimiento de la bandeja antigoteo

1. Pulse hacia arriba el botón de liberación para retirar la bandeja antigoteo; a continuación, límpiela y séquela.

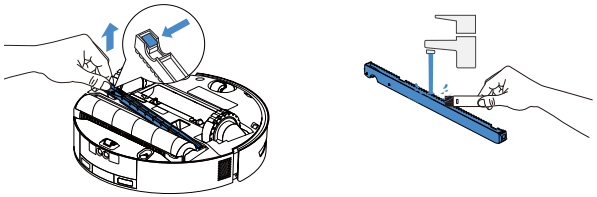

Nota: es posible que salga una pequeña cantidad de agua residual al dar la vuelta al DEEBOT si no se encuentra en modo de secado.

2. Vuelva a montar la bandeja antigoteo y presione con firmeza hasta instalarla correctamente.

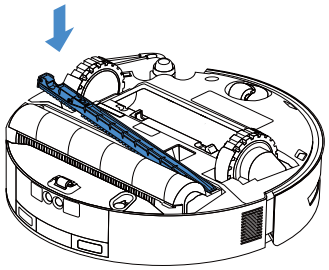

5 Limpieza de la cubierta del rodillo de fregado

1. Una vez retirada la mopa giratoria, deslice el pestillo de liberación de la cubierta del rodillo hacia la derecha para desbloquearla.

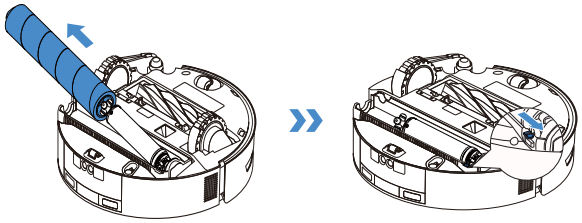

2. Sujeta la cubierta del rodillo de fregado por la ranura del compartimento del rodillo y, a continuación, gírela suavemente para extraerla.

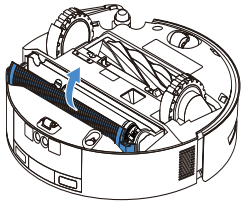

3. Una vez que la cubierta del rodillo de fregado esté limpia y seca, alinea su eje con la guía del lado izquierdo del compartimento del rodillo, vuelva a colocarla y bloquee el pestillo de liberación.

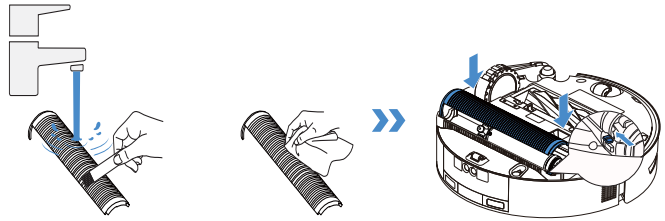

6 Mantenimiento de otros componentes

Limpie la lente del módulo de evitación de obstáculos

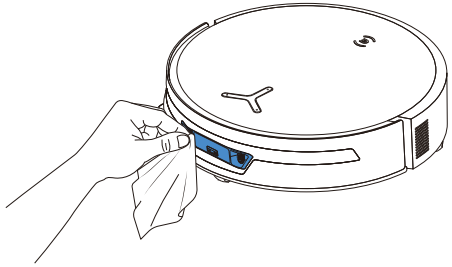

Limpie el protector

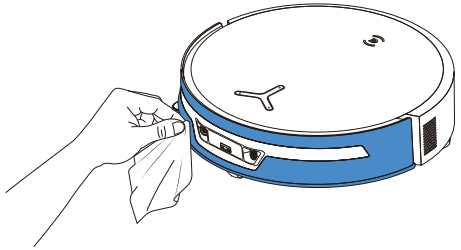

Limpie el módulo de navegación

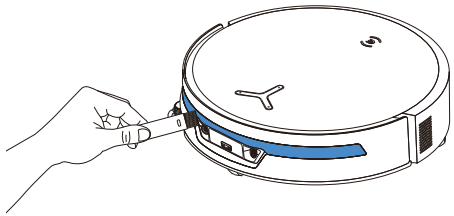

Limpie el sensor de bordes

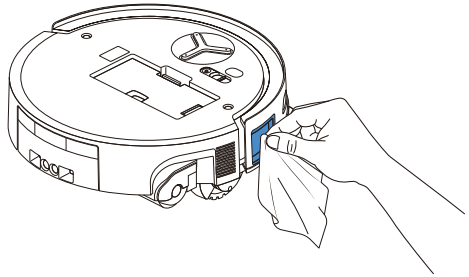

Limpie los contactos de carga

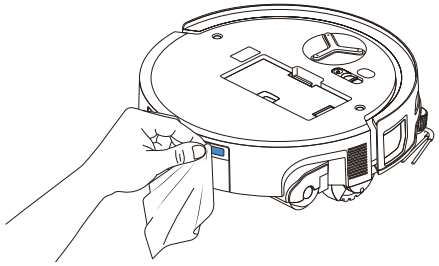

Nota:

• Limpie los componentes con un paño limpio y seco. Nunca utilice un paño húmedo. No utilice aerosoles de limpieza ni detergentes, ya que la humedad podría ocasionar daños.

• Los contactos de carga contienen componentes electrónicos sensibles. Límpielos con un paño seco. Para evitar daños por agua, no utilice un paño húmedo.

Limpie los sensores anticaídas

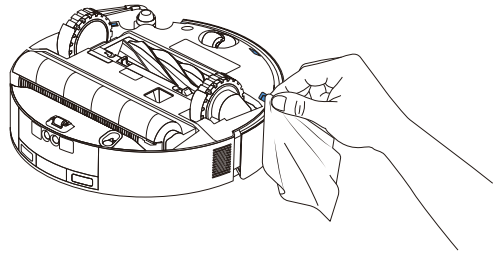

Limpie la rueda universal

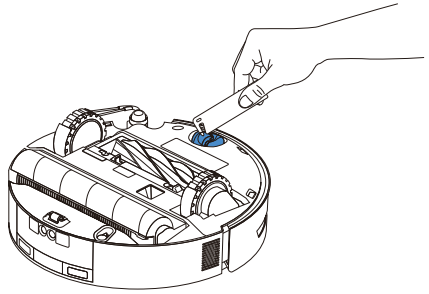

Limpie las ruedas motrices

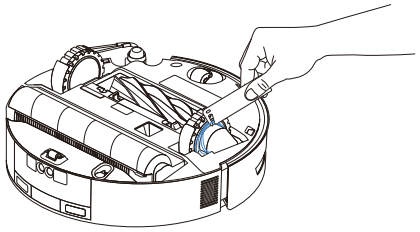

MANTENIMIENTO DE LA ESTACIÓN

1 Mantenimiento del contenedor de polvo y su filtro

1. Levante el botón de liberación y retire el contenedor de polvo.

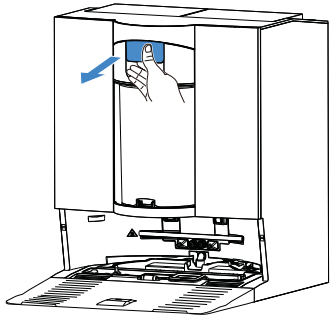

2. Coloque la parte inferior del contenedor de polvo a la altura de un cubo de basura. Mueva suavemente el botón de liberación de polvo adelante y atrás para limpiar el sistema multicono y la pared interior del contenedor de polvo. Presione el botón con firmeza hasta escuchar un clic para abrir la cubierta inferior y eliminar el polvo.

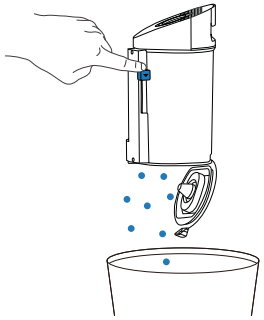

3. Desenrosque la cubierta y extraiga el filtro.

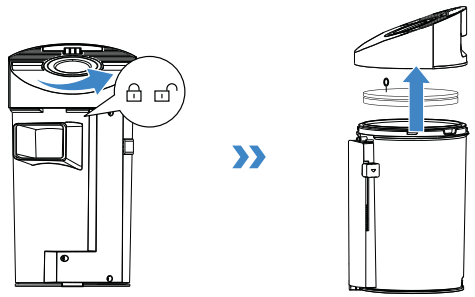

4. Desenrosque la estructura multicono.

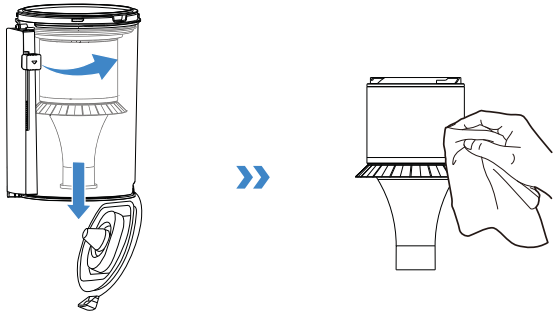

Nota: no se recomienda lavar la estructura multicono. Si es preciso, puede limpiarla con un paño húmedo y dejarla secar al aire.

5. Enjuague el contenedor con agua o límpielo con un paño húmedo.

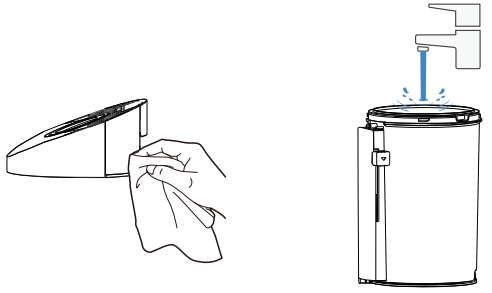

Nota: asegúrese de dejar secar al aire el contenedor de polvo antes de volver a utilizarlo.

6. Enjuague el contenedor de polvo y el filtro de esponja con agua y séquelos.

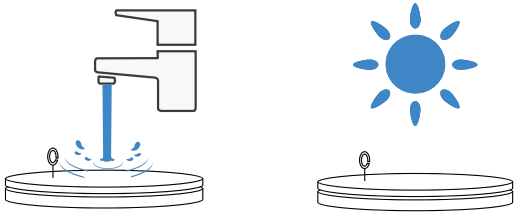

Nota: seque totalmente el filtro antes de usarlo.

❷ Mantenimiento de la bandeja de lavado de mopa

1. Retire y limpie la base de la estación.

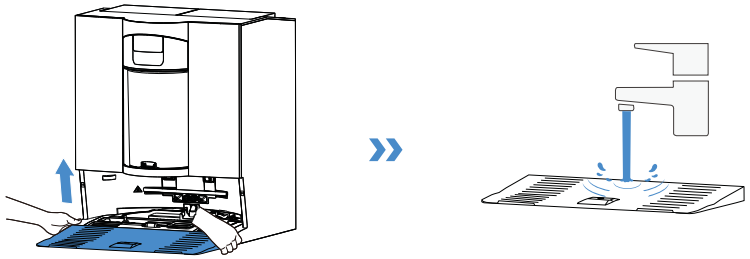

2. Retire la bandeja de lavado de mopa. Presione el pestillo de la bandeja para extraer el filtro reemplazable y limpiarlo.

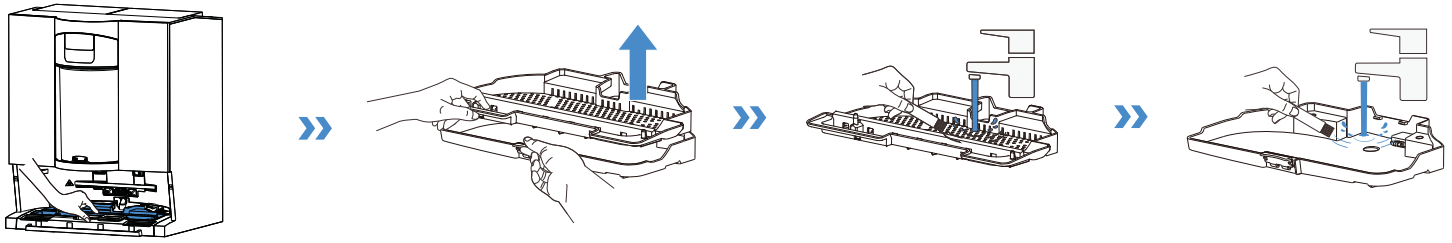

3. Vuelva a colocar el filtro reemplazable de lavado de las mopas, la bandeja y la base de la estación en el orden indicado. Un clic indica que los elementos están bien fijados.

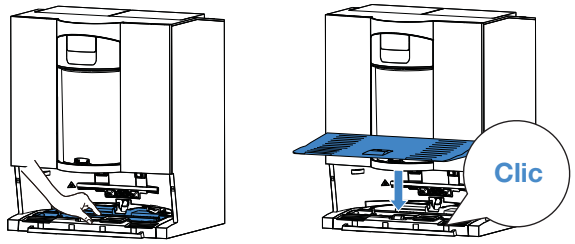

Nota: instale correctamente la bandeja y la base para evitar fallos de funcionamiento.

4 Almacenamiento

Cargue DEEBOT completamente y apáguelo antes de guardarlo. Recárguelo cada mes y medio para evitar que la batería se descargue en exceso.

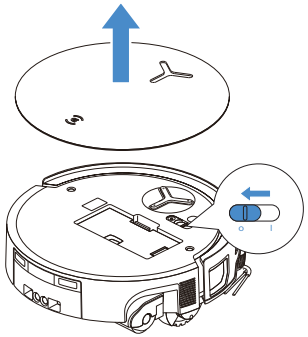

Recuerde que DEEBOT no se carga mientras está apagado.

Nota:
• Una vez que DEEBOT haya concluido su tarea de limpieza, se recomienda no apagarlo, sino dejarlo cargando, para que esté mejor preparado para la próxima sesión de limpieza.
• Si la batería está muy descargada o no se ha utilizado durante mucho tiempo, es posible que DEEBOT no se cargue.
Contacte con ECOVACS para solicitar ayuda. No desmonte la batería por su cuenta.
• Si no piensa utilizar DEEBOT durante un largo tiempo, utilice la función Reubicación del dispositivo en la app para vaciar el agua limpia de su interior, mantener vacíos los depósitos de agua de la estación y las mopas giratorias secas.

SOLUCIÓN DE PROBLEMAS

Si experimenta el siguiente problema, consulte las soluciones correspondientes.

NO.	Fallo de funcionamiento	Posible causa	Solución
1	DEEBOT no puede conectarse a la app ECOVACS HOME.	Se ha introducido un nombre de usuario o una contraseña de Wi-Fi incorrectos.	Introduzca el nombre de usuario y la contraseña correctos de la red Wi-Fi.
		DEEBOT no se encuentra dentro del alcance de su señal Wi-Fi doméstica.	Asegúrese de que DEEBOT se encuentre dentro del alcance de su señal Wi-Fi doméstica. Procure permanecer lo más cerca posible del router.
		DEEBOT no se encuentra en estado de configuración.	Pulse el botón de restablecimiento para conectar DEEBOT a su teléfono por Bluetooth. Si no funciona, pulse el botón de restablecimiento + ⏻ y conéctese a través de la app ECOVACS HOME.
		En la lista de redes, no aparece ninguna red Wi-Fi doméstica.	Compruebe si el nombre de la red Wi-Fi contiene caracteres especiales. ¡ No utilice caracteres especiales como ! @#& ¥%/\. No utilice una red de 5 Ghz.
		Se ha instalado una app incorrecta.	Descargue e instale la app ECOVACS HOME.
2	No se puede crear el mapa de muebles en la app.	Mover DEEBOT durante la limpieza podría ocasionar la pérdida del mapa.	No mueva su DEEBOT durante la limpieza.
		La limpieza automática no ha finalizado.	Asegúrese de que DEEBOT regrese automáticamente a la estación OMNI después de la limpieza.
		El modo de varios pisos no estaba activado cuando se creó el segundo mapa.	Active el modo de varios pisos en la app.
3	El cepillo lateral se sale de su sitio durante el uso.	El cepillo lateral no está bien colocado.	Al instalar el cepillo lateral con un destornillador, asegúrese de que el tornillo quede bien apretado.

4	No se ha encontrado ninguna señal. No puede regresar a la estación.	La estación OMNI está mal colocada.	Coloque la estación correctamente siguiendo las instrucciones de la sección [Encendido y carga del DEEBOT] .
		La estación no tiene corriente o se ha movido.	Compruebe si la estación OMNI está conectada a la fuente de alimentación. No mueva la estación OMNI.
		DEEBOT no comienza a limpiar desde la estación OMNI.	Se recomienda que DEEBOT comience a limpiar desde la estación OMNI.
		La ruta de acceso a la estación está bloqueada. Por ejemplo, la puerta de la habitación donde se encuentra la estación está cerrada.	Mantenga la ruta de carga siempre despejada.
5	DEEBOT regresa a la estación OMNI antes de terminar la limpieza.	La habitación es tan grande que DEEBOT necesita volver para recargarse.	Active la reanudación automática. Siga las instrucciones de la app para obtener más información.
		En viviendas con disposiciones muy complejas, la eficiencia de limpieza podría verse reducida y dar lugar a una limpieza incompleta.	Simplifique la disposición de la casa.
6	DEEBOT no se carga.	DEEBOT no está encendido.	Encienda DEEBOT.
		Los contactos de carga de DEEBOT no están conectados a los contactos de carga de la estación OMNI.	Asegúrese de que los contactos de carga de DEEBOT se hayan conectado a los contactos de carga de la estación y que parpadee. Compruebe si los contactos de carga de DEEBOT y de la estación OMNI están sucios. Limpie estas piezas siguiendo las instrucciones de la sección [MANTENIMIENTO PERIÓDICO] .
		La estación OMNI no está conectada a la fuente de alimentación.	1. Asegúrese de que la estación OMNI esté conectada a la fuente de alimentación. 2. Una vez conectada la alimentación, asegúrese de que oye el sonido de arranque del motor.
		La base no se ha colocado en su sitio.	Consulte la sección [Inicio rápido] para realizar una instalación correcta.

7	DEEBOT hace mucho ruido mientras limpia.	El cepillo principal o el cepillo lateral están enredados, o bien el depósito de polvo, la mopa giratoria o el filtro están obstruidos.	Se recomienda limpiar periódicamente el cepillo principal, el cepillo lateral, el depósito de polvo, la mopa giratoria, el filtro, etc.
		DEEBOT se encuentra en el modo de aspiración potente o en el modo de potencia de aspiración máxima.	Cambie al modo estándar o al modo silencioso. El modo silencioso puede reducir el rendimiento de limpieza.
8	DEEBOT se queda atascado durante el funcionamiento y se detiene.	DEEBOT se ha enredado con objetos que hay en el suelo (cables eléctricos, cortinas, flecos de alfombras, etc.).	DEEBOT intentará varias formas de liberarse. Si sus intentos fracasan, retire los obstáculos manualmente y vuelva a empezar.
		Es posible que DEEBOT se quede atascado bajo los muebles si la entrada tiene una altura similar.	Levante los muebles, coloque una barrera física o establezca un límite virtual a través de la app ECOVACS HOME.
		DEEBOT se ha quedado atascado en un área estrecha.	Ordene la casa, coloque una barrera física o establezca un límite virtual a través de la app ECOVACS HOME.
9	Durante la limpieza, DEEBOT puede encontrar problemas como una ruta desordenada, movimientos irregulares, repetición de la limpieza en los mismos puntos y omisión de pequeñas zonas.	Una zona amplia no se ha limpiado, quizá porque estaba bloqueada.	Asegúrese de que la puerta esté abierta y retire cualquier obstáculo presente, como zapatillas o cables sueltos. DEEBOT realizará una limpieza complementaria antes de finalizar la sesión de limpieza.
		Las ruedas motrices pueden resbalar sobre el suelo cuando DEEBOT sube escalones, umbrales y barras para puertas, lo que puede afectar a su percepción del entorno doméstico en su conjunto.	Cierra la puerta de la habitación o establezca un límite virtual en la app. A continuación, puede llevar a DEEBOT a la habitación para que la limpie por separado.
		En suelos recién encerados o pulidos, así como en baldosas lisas, puede haber menos fricción entre las ruedas motrices y el suelo.	Espere a que se seque la cera antes de iniciar la limpieza.

10	Al regresar a la estación OMNI, DEEBOT no vacía su depósito de polvo.	La función de vaciado automático no está activada en la app.	Active la función de vaciado automático en la app.
		La función de vaciado automático no se activará si devuelve manualmente DEEBOT a la estación.	Se recomienda dejar que DEEBOT regrese por sí solo a la estación OMNI. No lo mueva manualmente.
		En el modo No molestar, DEEBOT no vaciará el depósito de polvo al regresar a la estación OMNI.	Desactive la función No molestar en la app o inicie manualmente el vaciado del depósito de polvo.
		La estación detecta una disminución de la eficiencia de vaciado.	Limpie el contenedor de polvo y el filtro de esponja siguiendo las instrucciones de la sección [MANTENIMIENTO PERIÓDICO] de ; cierre bien el sistema de recolección de polvo y móntelo en la estación.
		Compruebe si el depósito de polvo está lleno y provocando una obstrucción.	Limpie el depósito de polvo siguiendo las instrucciones de la sección MANTENIMIENTO PERIÓDICO.
		Si se han descartado las posibles causas mencionadas, es posible que algún componente de la estación que no funcione correctamente.	Contacte con el servicio de atención al cliente si necesita ayuda.
11	El vaciado automático no se ha realizado correctamente.	La estación detecta una disminución de la eficiencia de vaciado.	Limpie el contenedor de polvo y el filtro de esponja siguiendo las instrucciones de la sección [MANTENIMIENTO PERIÓDICO] de ; cierre bien el sistema de recolección de polvo y móntelo en la estación.
		La salida del depósito de polvo está bloqueada por objetos extraños.	Retire el depósito de polvo y los objetos extraños de la salida.
		El contenedor de polvo no está bien colocado o mal cerrado.	Coloque el contenedor de polvo y ciérrelo correctamente.

12	Se produce una fuga de polvo durante el funcionamiento de DEEBOT.	La salida del depósito de polvo está bloqueada por objetos extraños.	Retire el depósito de polvo y los objetos extraños de la salida.
13	La mopa giratoria no gira.	La mopa giratoria no está bien colocada.	Instale correctamente la mopa giratoria siguiendo las instrucciones de la sección [MANTENIMIENTO PERIÓDICO].
		La mopa giratoria está bloqueada por objetos extraños.	Limpie e instale correctamente la mopa giratoria siguiendo las instrucciones de la sección [MANTENIMIENTO PERIÓDICO].
14	La rueda motriz está atascada.	La rueda motriz está enredada o atascada debido a la presencia de objetos extraños.	Gire y presione la rueda motriz para comprobar que no haya nada enredado ni obstrucciones debidas a objetos extraños. Si encuentra algún objeto extraño, retírelo inmediatamente. Si el problema persiste, contacte con el servicio de atención al cliente para solicitar ayuda.
15	La bandeja de lavado de mopa está llena de agua y no se puede vaciar. Un mensaje de voz indica que la bandeja de lavado de mopa no funciona correctamente.	El depósito de agua sucia no está bien instalado.	Presione el depósito de agua sucia para asegurarse de que está bien instalado.
		Los tapones de sellado del depósito de agua sucia no están bien colocados.	Asegúrese de que los dos tapones de sellado estén bien colocados.
		La bandeja de lavado de mopa no está bien colocada.	Compruebe y asegúrese de que la bandeja de lavado de mopa esté bien colocada.
		Compruebe si la bola flotante se atasca cuando no hay agua en la base de la bandeja de lavado de mopa.	Extraiga la bandeja de lavado de mopa para volver a colocar la bola flotante en su sitio.
		La estación OMNI no puede desagüar el agua con normalidad.	Coloque DEEBOT en la estación. Tras verificar que se está cargando, pulse dos veces ⏻ . Si el problema persiste, contacte con el servicio de atención al cliente para solicitar ayuda.
		La entrada de succión de la bandeja de lavado de mopa está obstruida por objetos extraños o suciedad.	Limpie la bandeja de lavado de mopa y su filtro, y asegúrese de que no haya objetos extraños en la entrada.
		La alerta de voz persiste incluso después de haber intentado todas las soluciones anteriores.	Apague y encienda la estación. Si el problema persiste, contacte con el servicio de atención al cliente para solicitar ayuda.

16	Se oye un ruido fuerte mientras se seca la mopa	"El ruido aumenta cuando la función de secado del depósito de polvo está activa "	Desactive la función de secado del depósito de polvo en la app
17	Fallos de funcionamiento del sistema de calentamiento del depósito de agua sucia	La función de calentamiento del depósito de agua sucia está desactivada en la app	Active la función de calentamiento del depósito de agua sucia en la app
		DEEBOT está realizando otras tareas durante el periodo programado de calentamiento del depósito de agua sucia, como la limpieza, el secado o el proceso de carga	Ajuste manualmente el programa de calentamiento del depósito de agua sucia en la app y compruebe que no se ejecute ninguna tarea durante ese tiempo
		El agua residual en el fondo del depósito de agua sucia ocasiona un cortocircuito, provocando que la estación interrumpa el suministro eléctrico como medida de protección	1. Busque signos de humedad residual en la base exterior del depósito de agua sucia y en los resortes de contacto de la estación. Seque el agua con pañuelos de papel para evitar que se produzca un cortocircuito durante el calentamiento. 2. Al vaciar el agua residual del depósito de agua sucia o al limpiar su superficie a diario, mantenga la base exterior del depósito completamente seca. No permita que la base entre en contacto directo con el agua para reducir el riesgo de posibles fallos de calentamiento.

Si el problema persiste a pesar de haber aplicado las soluciones recomendadas, contacte con nuestro servicio de atención al cliente para solicitar ayuda.

ESPECIFICACIONES TÉCNICAS

Modelo	**ZJ2570**		
Entrada nominal	17,8 V ⎓ 2 A	Entrada de carga rápida	16,4 V ⎓ 10,5 A
Tiempo de carga	Aproximadamente 2,5 horas		
Modelo de estación	**CH2619**		
Entrada nominal de la estación	220-240 V ~ 50-60 Hz, 0,5 A		
Potencia nominal de la estación	17,8 V ⎓ 2 A	Salida de carga rápida (breve)	16,4 V ⎓ 10,5 A
Corriente de entrada nominal (carga)	220-240 V ~ 50-60 Hz, 2 A		
Potencia (vaciado)	400 W		
Potencia (mopa de agua caliente)	360 W		
Potencia (calentamiento del depósito de agua sucia)	90 W		
Bandas de frecuencia	2400-2483,5 MHz		
Potencia en espera en red	Menos de 2,00 W		

La potencia de salida del módulo inalámbrico es inferior a 100 mW.
En función de los requisitos del producto (funcionalidad y experiencia del usuario), nuestros productos utilizan una arquitectura que no es de consumo ultrabajo, por lo que no disponen de modo de apagado ni modo en espera. Una vez que el dispositivo esté totalmente cargado, pasará al modo en espera de red en un plazo de 20 minutos. El consumo en modo en espera con conexión a la red es de 1,8 W.
Nota: las especificaciones técnicas y de diseño pueden sufrir modificaciones para mejorar continuamente el producto.
Conozca más accesorios en https://www.ecovacs.com.

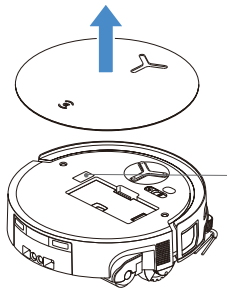

Utilice la cámara de su móvil para escanear el código QR y acceder a la guía del usuario.

Ecovacs Home Service Robotics Co., Ltd.
No.518 Songwei Road, Wusongjiang Industry Park, Guoxiang Street,
Wuzhong District, Suzhou, Jiangsu, China.